CARPENTERIA CENTINA
SCALA 1:20

CENTINE 2IPE200

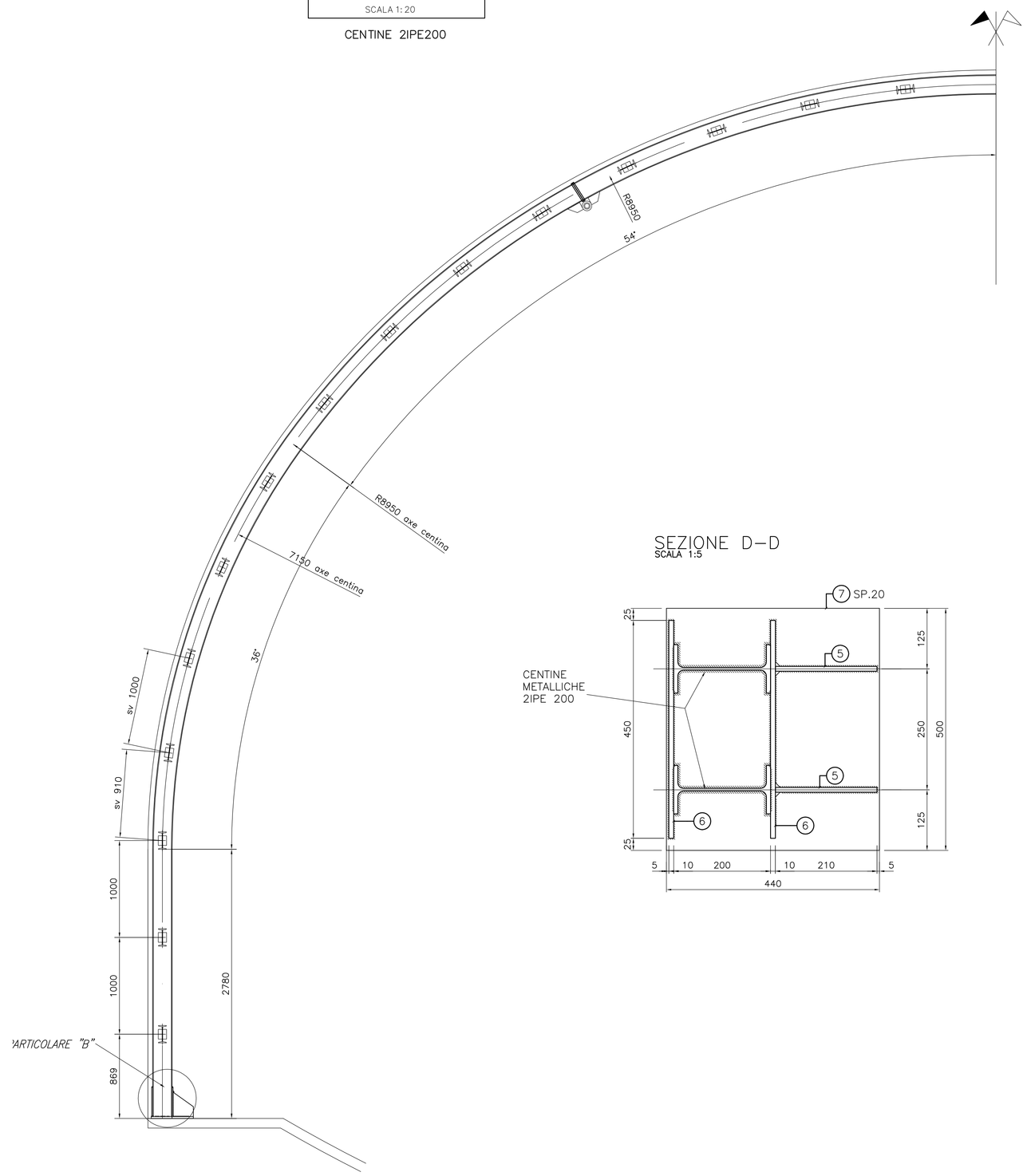

SEZIONE RENI
SCALA 1:5

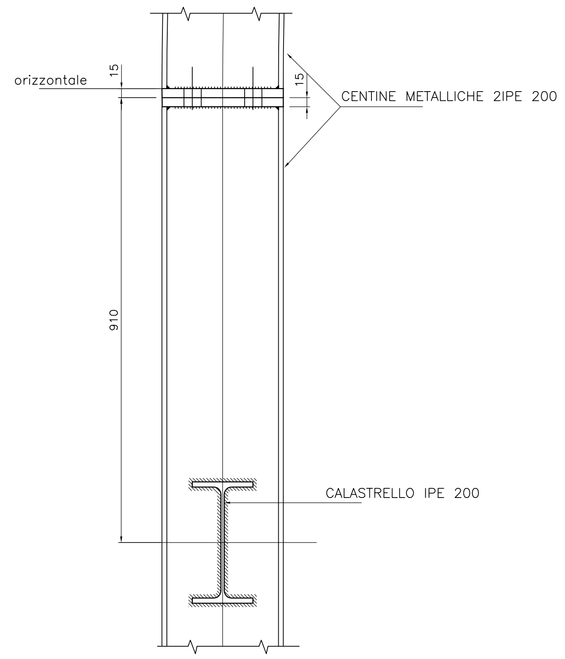

DETTAGLIO 1
SCALA 1:25

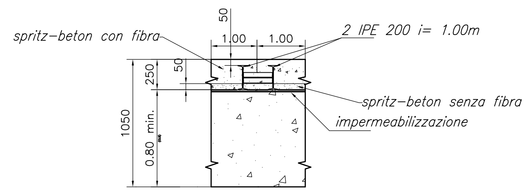

SEZIONE D-D
SCALA 1:5

Particolare B
SCALA 1:5

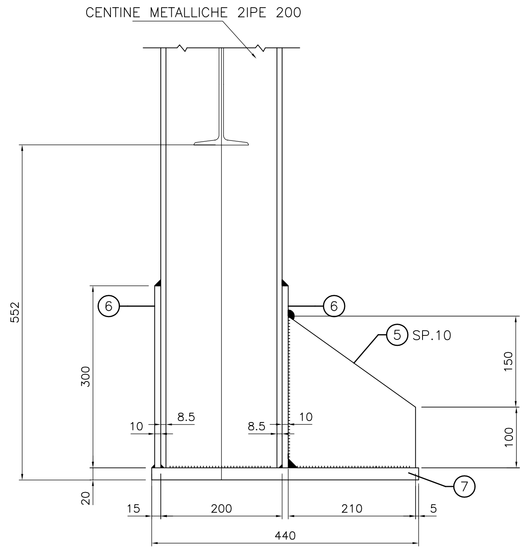

SCHEMA TRASPORTO CENTINE

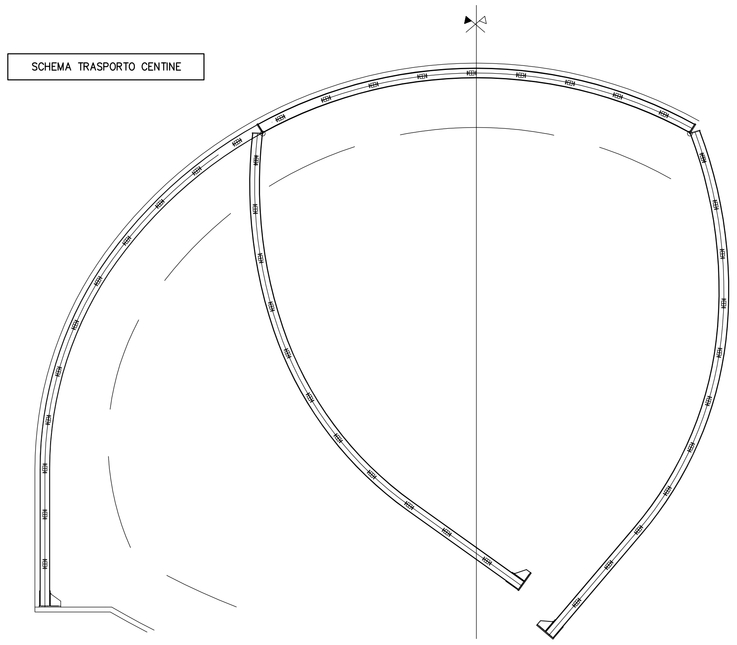

TABELLA MATERIALI

CLS RIVESTIMENTO DEFINITIVO	– Rck >30 MPa
MAGRONE	– Rck >15 MPa
SPRITZ-BETON	– Rck >25 MPa – Resistenza media a compressione a 48 ore >13 MPa Armatura con : con fibre di acciaio a basso contenuto di carbonio Energia assorbita >500 joule (da prove di punzonamento eseguite su piastre di cls fibrorinforzato)
ACCIAIO ARMATURE	FeB 44 K
ACCIAIO CENTINE	Profilati Fe 430
ACCIAIO TUBI	Fe 510
DRENAGGI IN AVANZAMENTO	Tubo in PVC ø50-60 mm sp.4mm microfessurato rivestito con calza di tessuto non tessuto
TUBO IN PVC MICROFESSURATO	Al piede dell'impermeabilizzazione ø125mm Sp.>3mm secondo normativa DIN 1187
TUBI IN PVC PER RACCOLTA ACQUE	ø125mm Sp.>3mm secondo normativa DIN 1187
IMPERMEABILIZZAZIONE GEOTESSUTO	– Tessuto non tessuto a filamenti continui al 100% in fibra di polipropilene coesionato con agugliatura meccanica – Peso>=400 g/mq
PVC	– spessore = 2mm ± 5% – peso specifico >=1.3 KN/mq – resist. a press. >=1000 KN/mq DIN 16938 – allungamento a rottura >=300% DIN 16938E – resist. trazione >=17 KN/mq DIN 16938E – durezza A-SHORE 70-90 DIN 53505
TUBI DI CONSOLIDAMENTO VETRORESINA	
TUBI IN VTR:	– diametro esterno ø60mm sp 10mm od aderenza migliorata – valvolati 24x/ml – densita' >1.8 t/mc. – resistenza a trazione >950 MPa – resistenza a taglio >140 MPa – contenuto in vetro >60%
GIUNZIONI:	Realizzate per incollaggio con resine epossidiche e per avvitamento con manicotto in acciaio
MISCELA PER INIEZIONI A BASSA PRESSIONE	
Iniezioni di guaina	rapporto a/c = 0.5 fluidificante (Bleeding inferiore a 5%) resistenza 48 ore >= 5 MPa
MISCELA PER INIEZIONI AD ALTA PRESSIONE (20-30 bar)	
Iniezioni di consolidamento	cemento a piena macinazione non inferiore a 4500 cmq/g Blaine (tipo R425) rapporto a/c 0.5 : 1.0 bentonite 2% - 3% in peso sul cemento

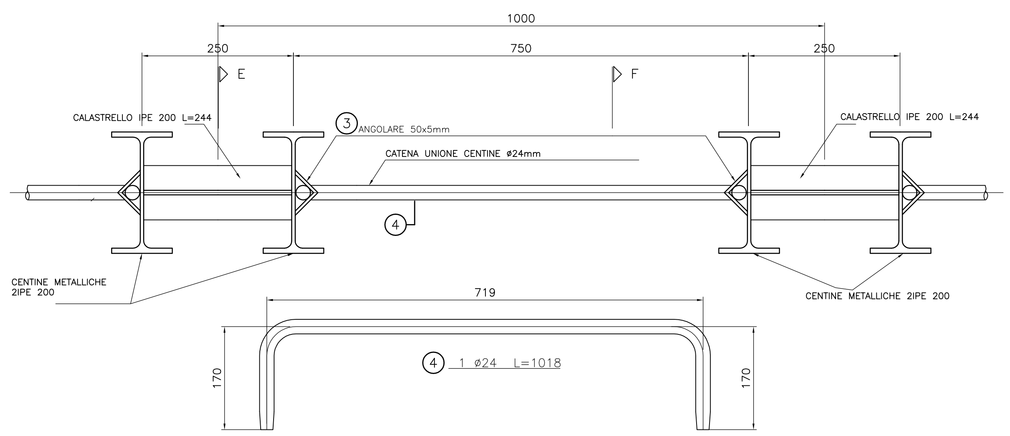

SEZIONE E-E
SCALA 1:5

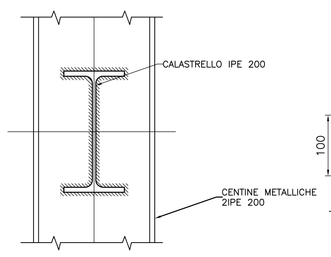

SEZIONE F-F
SCALA 1:5

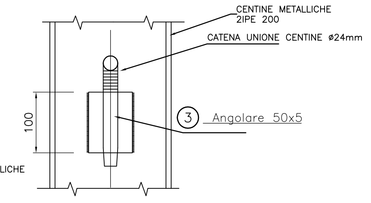

CARPENTERIA RIVESTIMENTO DEFINITIVO
Sezione trasversale

SCALA 1:50

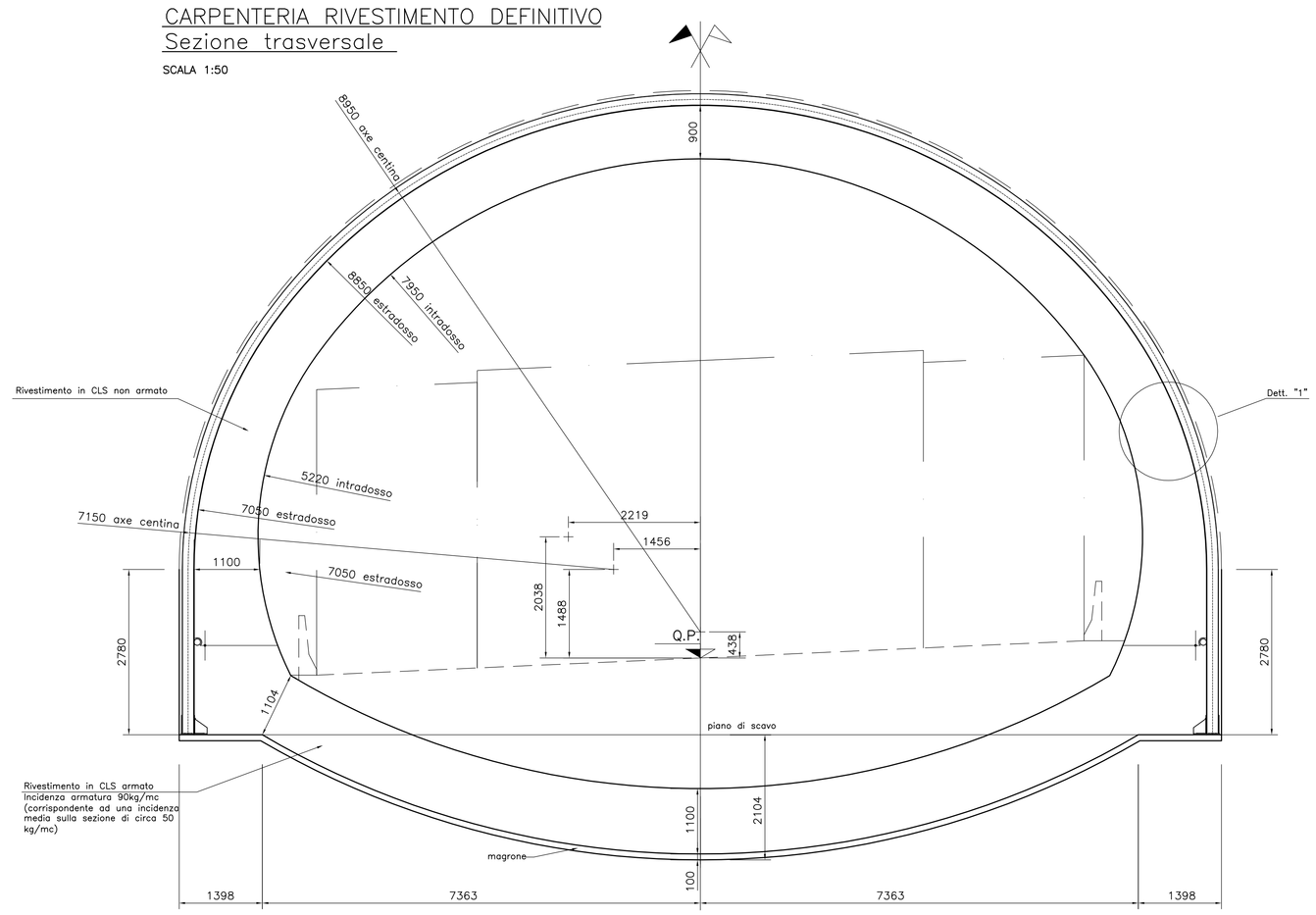

PROVINCIA DI CHIETI

PROGETTO DEFINITIVO

ADEGUAMENTO DELLE S.S. 81–84
TRATTO GUARDIAGRELE–EST
INNESTO S.S. 652 "VAL DI SANGRO"

LOTTO I

RESPONSABILE PROGETTAZIONE:
Dott. Ing. Fabrizio Besozzi
Iscritto Albo Ingegneri Provincia di Roma n° 15126

I PROGETTISTI:
Dott. Ing. Fabrizio Besozzi
Iscritto Albo Ingegneri Provincia di Roma n° 15126

Prof. Dott. Ing. Marco Petrangeli
Iscritto Albo Ingegneri Provincia di Roma n° 18744

Dott. Ing. Giovanni Zollocco
Iscritto Albo Ingegneri Provincia di Roma n° 5745

COORDINAMENTO ATTIVITA' IN LOCO:
Dott. Arch. Mariano Strizzi
Iscritto Albo Architetti Provincia di Chieti n° 97

PROGETTAZIONE:
A.T.I.

mandataria
SILEC S.p.A.
Divisione Progettazione e Studi
SELPRO

mandanti
ERRECI
SERVIZI INTEGRATI DI INGEGNERIA
TECNOPROJECT

EM./RE.	DATA	DESCRIZIONE	REDATTO	CONTR.	APPROV.
A	OTTOBRE'03	EMISSIONE	BARCHIESI	M.PIETRANTONI	M.PETRANGELI

OPERE D'ARTE MAGGIORI
Gallerie
Galleria S.Bartolomeo – Galleria naturale
Sezione tipo C. Carpenterie

SCALA : VARIE

CODICE IDENTIFICATIVO :

FASE/LOTTO	DOC.	OPERA/DISCIPLINA	PROGR.	REV.
D1	BZ	GA01	006	A